年	月	日	者 正 更	事 記 正 更	△
					1
					2

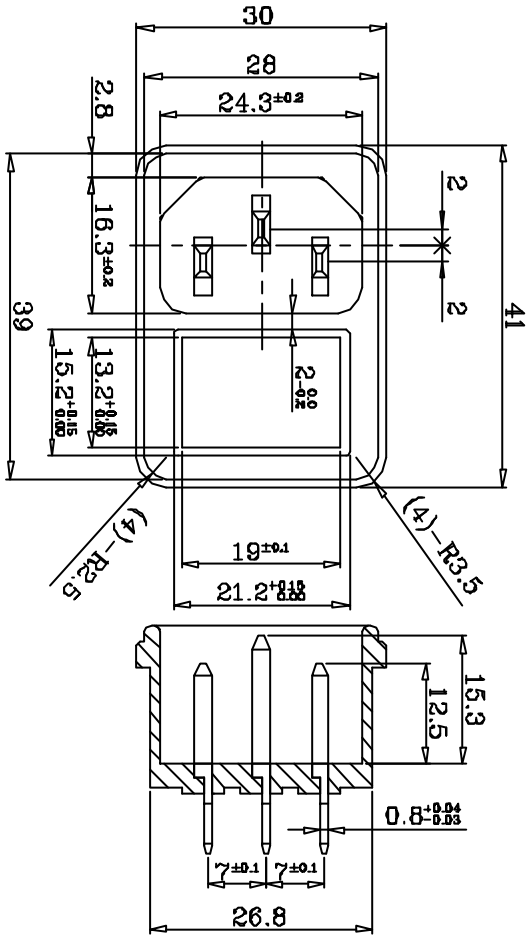

MOUNTING HOLE
PANET THICK : 0.8-2.0mm

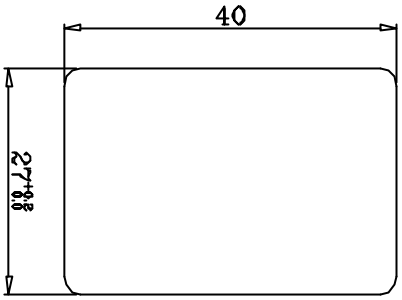

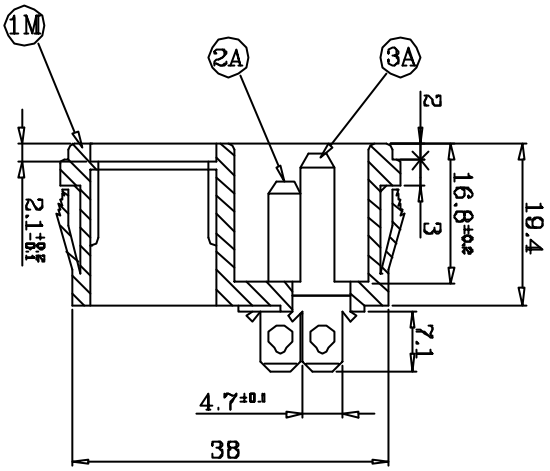

規格
SPECIFICATIONS

Short Terminal

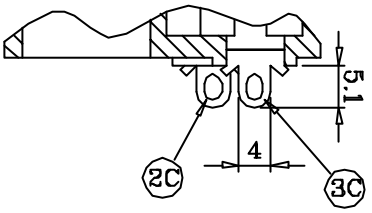

1. 額定 RATING : 10A 250VAC
2. 耐電壓 WITHSTAND VOLTAGE : AC 2000V 1Min
3. 絕緣電阻 INSULATION RESISTANCE : MORE THAN 100MΩ (at DC 500V)
4. 操作溫度 OPERATING TEMPERATURE : -25° C TO +85° C (MAX)
5. 認可安規 SAFETY :

編號	零件名稱	數量	材質	規格	加工處理	備註
2C	邊端子 (焊接腳)	2	Bsp1-1/2H	t=2.0	Sn-plated	Q101-02C
3C	中端子 (焊接腳)	1	Bsp1-1/2H	t=2.0	Sn-plated	Q101-03C
2A	邊端子	2	Bsp1-1/2H	t=2.0	Sn-plated	Q101-02A
3A	中端子	1	Bsp1-1/2H	t=2.0	Sn-plated	Q101-03A
1M	外殼	1	Nylon #66	94V-0 or 94V-2		Q101-01M

設計	L,Chun-Ting	910902	品名	承認圖	無註記公差	第三角法
製圖	L,Chun-Ting	910902	品號	JR-101-1FSA	長度±0.2角度	
描圖	L,Chun-Ting	910902	圖號	A101-0AA	比例	單位 mm
校對						
核準						
採購規範			捷森電子工業股份有限公司		檔案號碼	A101-0AA

請勿實測圖面